FICHA TÉCNICA | PLANTA DOSIFICADORA

BR 1500 MINERA

Su diseño único en el mercado con banda plegable le permite acceder a los espacios de trabajo más reducidos.

Productividad: 32 m^3 por hora
Año: 2024

Equipo MINERO

Refacciones disponibles

Equipo con GARANTÍA

DESCRIPCIÓN

- **Unidad móvil** con tirón quinta rueda.
- Banda radial de 24" **vulcanizada** con patrón en **espigas con Sistema Neumático** de levantamiento
- Sistema neumático para dosificación de agregados tipo almeja con **sensor de apertura** de compuerta.
- Sistema de **pesaje preciso** con celdas de carga, caja suma, display, botoneras e indicadores.
- **Motoreductor** con freno magnético.
- Compresor con sistema de secado y lubricación.
- Soporte de anclaje de tolva.
- **Vibrador Eléctrico** de 1 HP.
- Bomba de agua de 3 HP con válvula check**, cuenta litros** de 2".
- Gabinete principal con **cople rápido.**
- **6 patines de nivelación** con manivela de 25,000 LBS c/u.
- Eje de 10 birlos de 14,000 lb, rin y llantas 22.5".
- **Boca premezcladora** de agregados con manga plástica.
- Guardas de seguridad.
- **Estructura robusta y de fácil acceso** para brindar mantenimiento.
- **Conectores ferrules** para prevenir falsos contactos.
- **Sistemas compatibles con software** de **automatización** estándar del mercado.
- Pintura monocapa.
- **Regulador ferroresonante.**

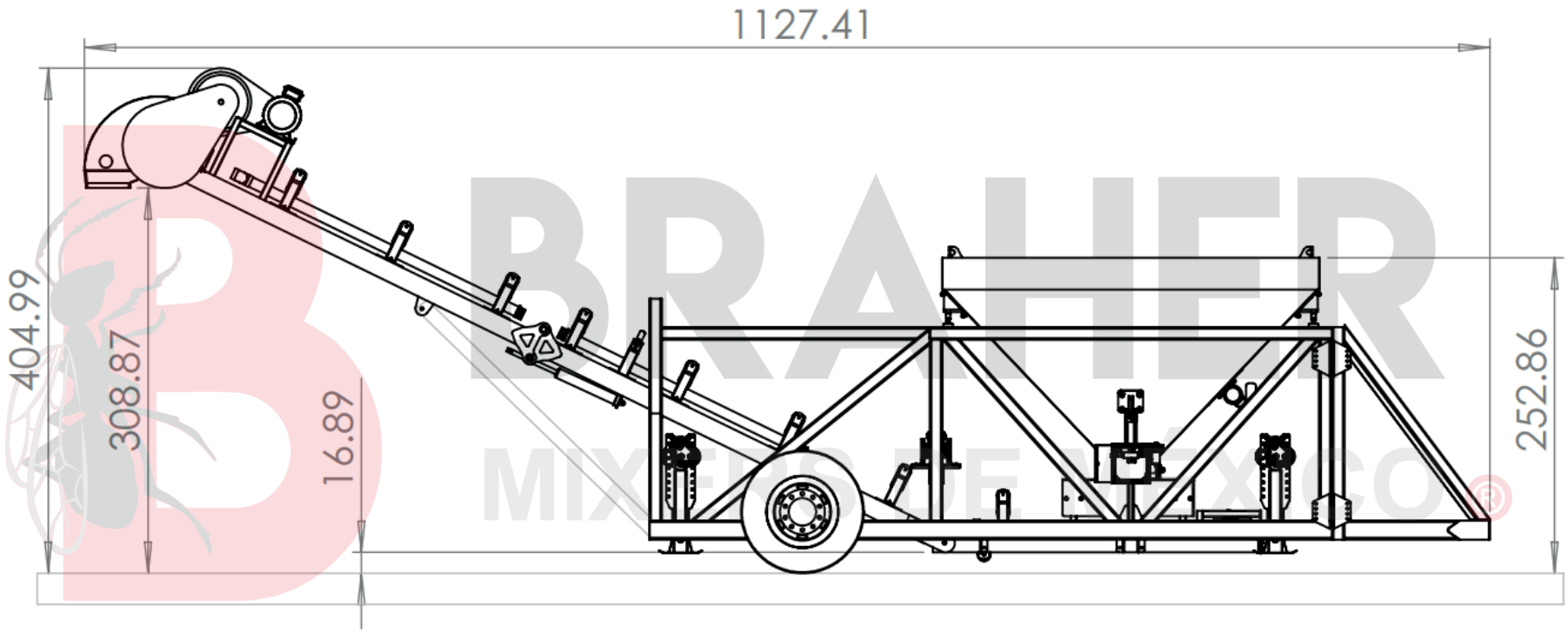

MEDIDAS | BR 1500 MINERA

Medidas expresadas en centímetros y se encuentran basadas en una unidad muestra, contacta con un agente de ventas para obtener una medida real.